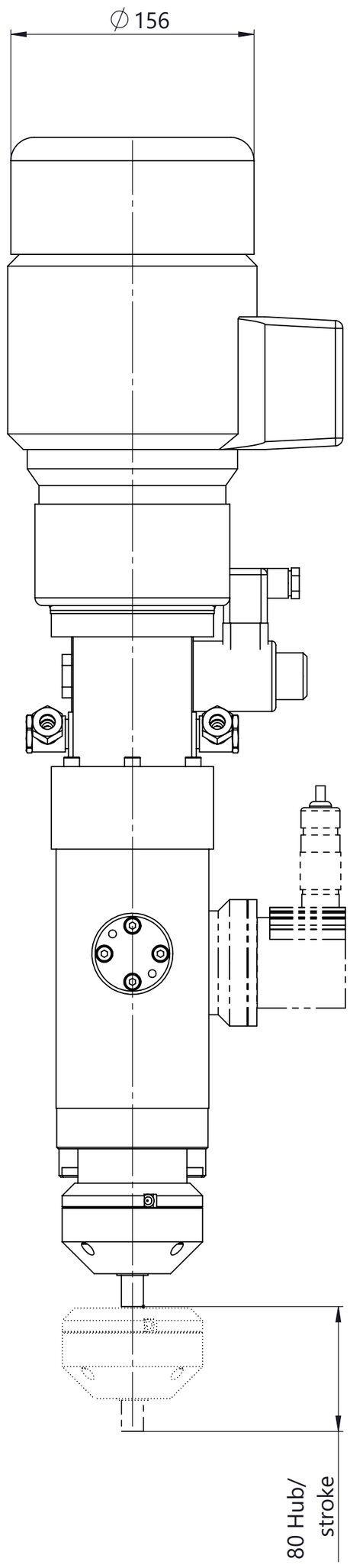

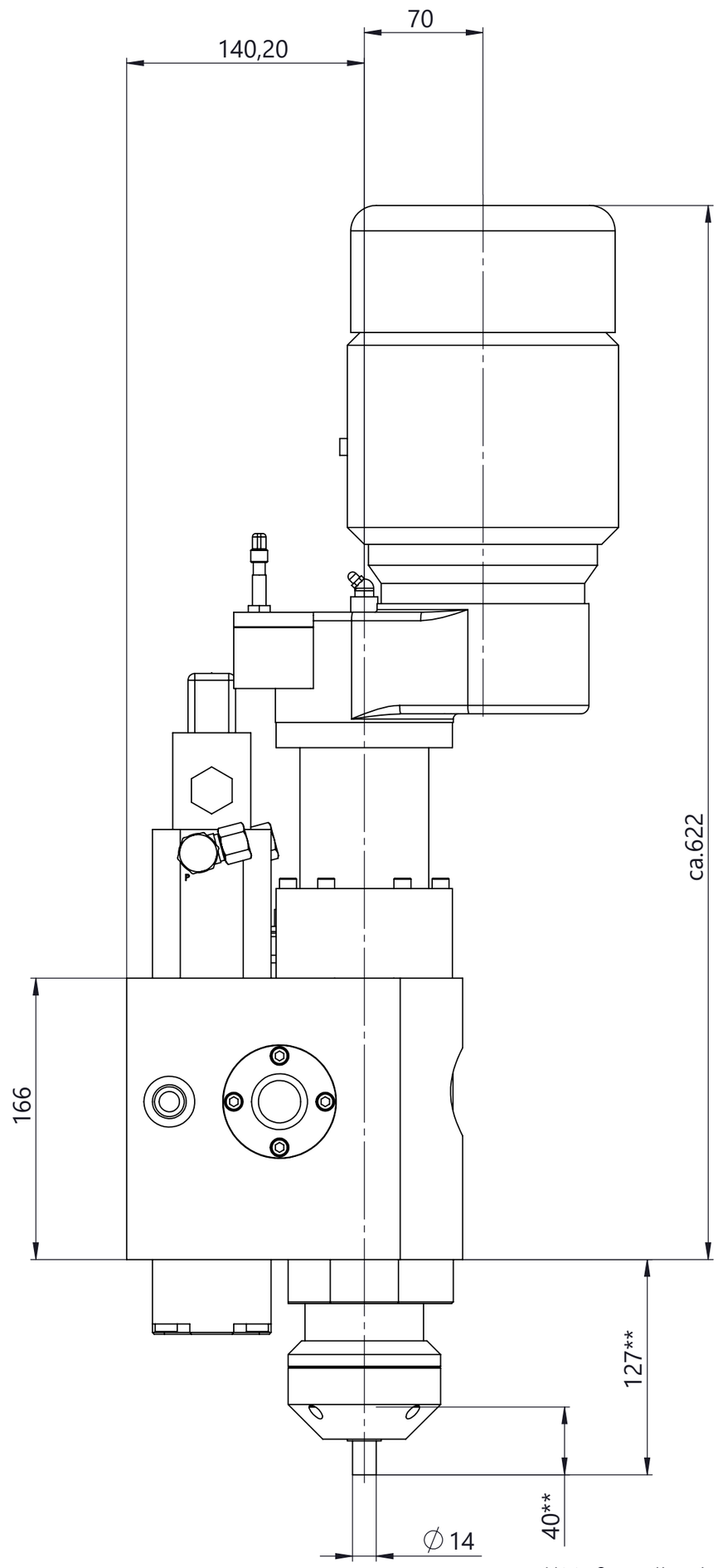

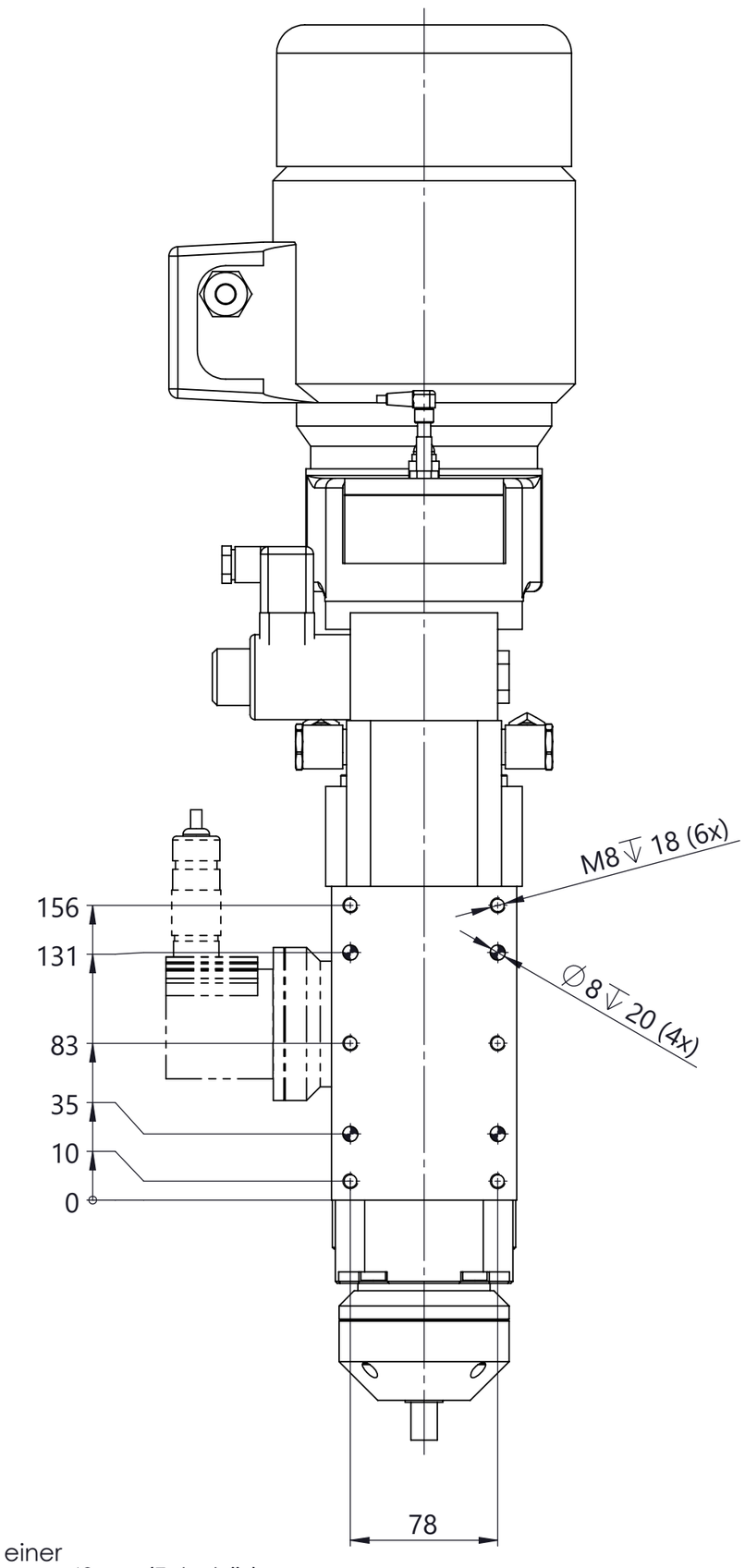

**Maße gelten bei einer
Nietstempellänge von 40mm (Zubehör)
**Dimensions valid for a
riveting die length 40mm (optional)

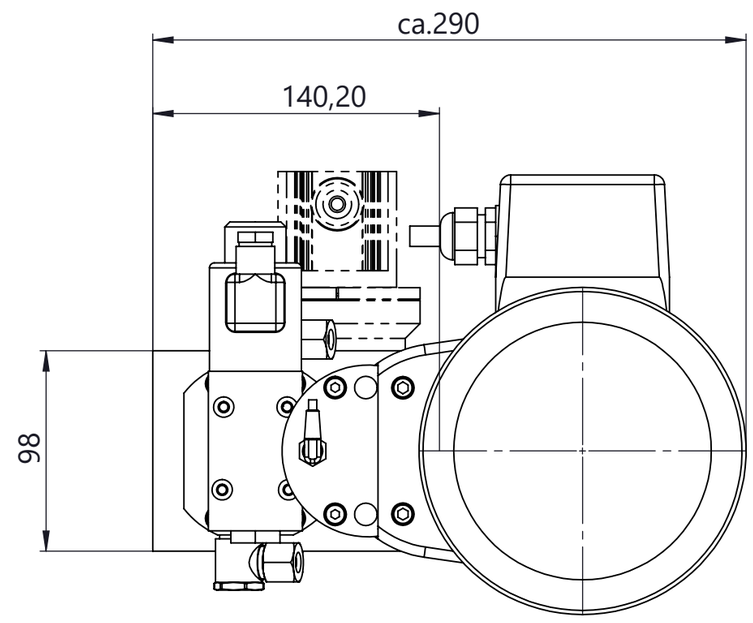

Die dargestellte Nietmaschine kann in wesentlichen Maßen
von der bestellten Variante abweichen.
The riveting machine shown can differ in essential dimensions
from the ordered variant.

	Tag	Name
Gez.	03.05.21	Karcher
Gepr.	20.07.21	Admin Schif
Geseh.	-	-

Erstellt nach Verfahrensanweisung VA-Q02-21

Friedrich Zeichnungs-Nr.	Benennung	
NE21x_80Hub_VKP01	Nieteinheit NE21x, 80 Hub riveting unit NE21x, stroke 80	FMW Friedrich

Technische Änderungen sind im Zuge der Weiterentwicklung Vorbehalten!
We reserve the right to make technical changes in the course of further development!

Diese Zeichnung ist ausschließliches Eigentum der **Friedrich Maschinen- und Werkzeugbau GmbH**
Ohne Zustimmung darf sie nicht vervielfältigt, dritten Personen mitgeteilt oder anderweitig benutzt werden.
This drawing is the exclusive property of **Friedrich Maschinen- und Werkzeugbau GmbH**.
It may not be reproduced, communicated to third parties or used in any other way without consent.

Maßstab
1:3
A2
Blatt 1 von 1